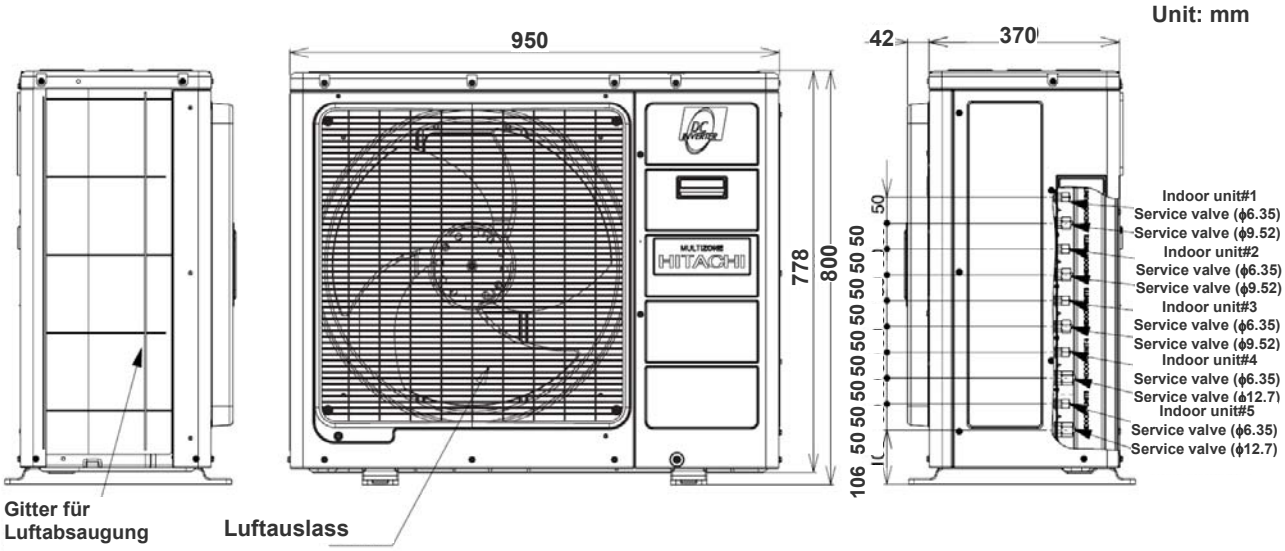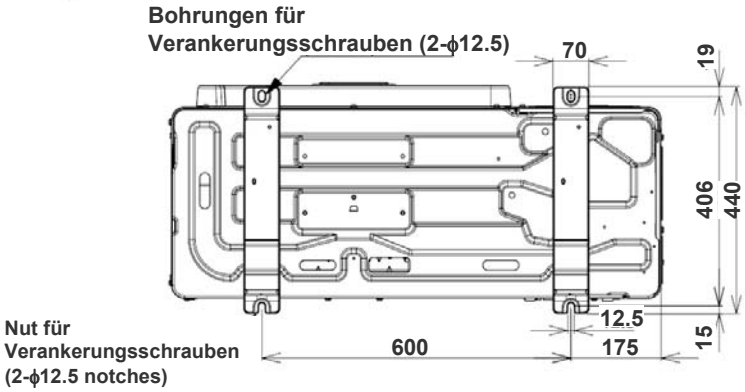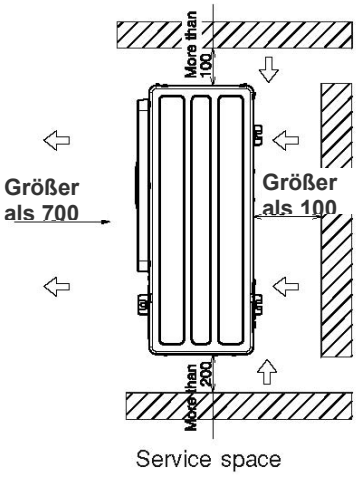Abmessungen RAM-90QH5